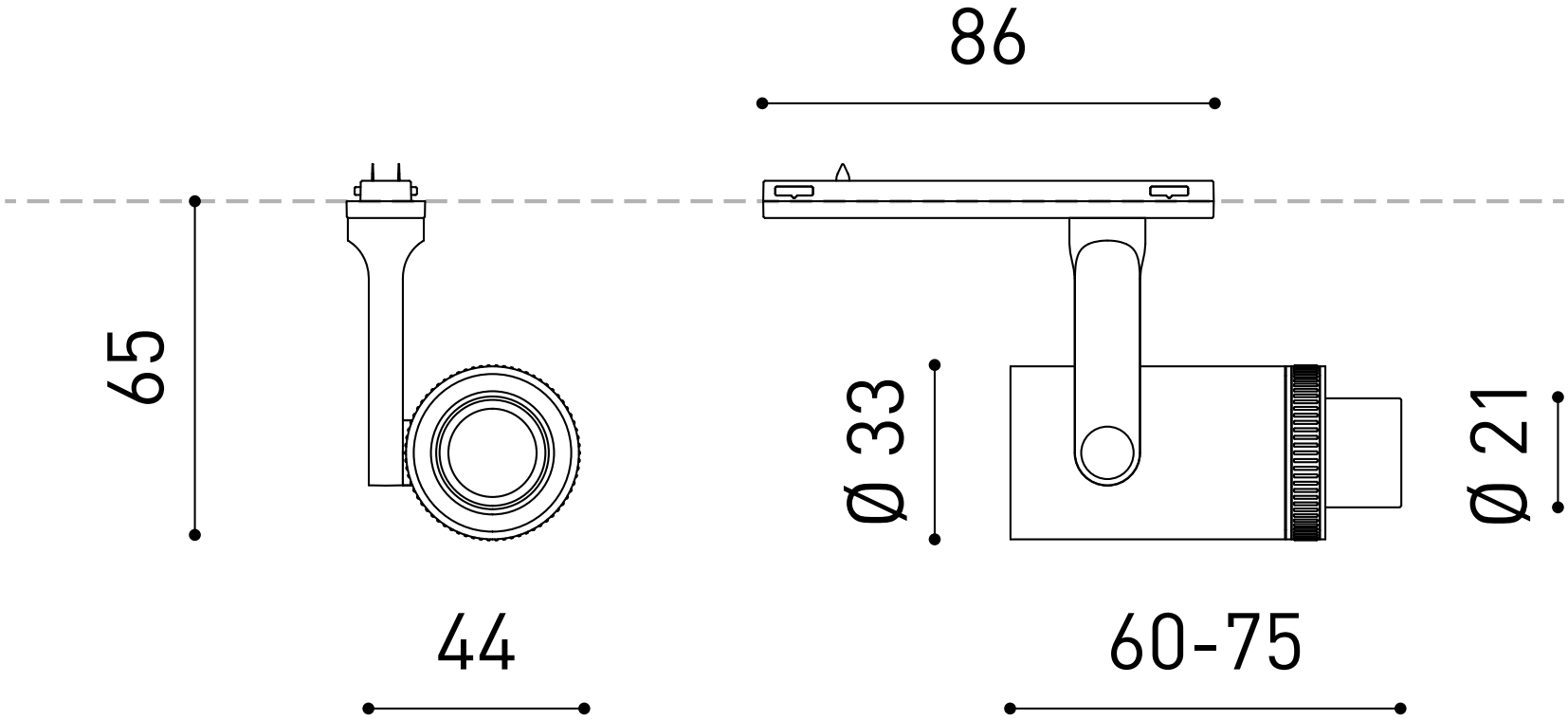
86
65
Ø 33
Ø 21
44
60-75